Trappe de sol série 5000

couvercle de regard en aluminium
pour zone piétonnière en intérieur comme en extérieur

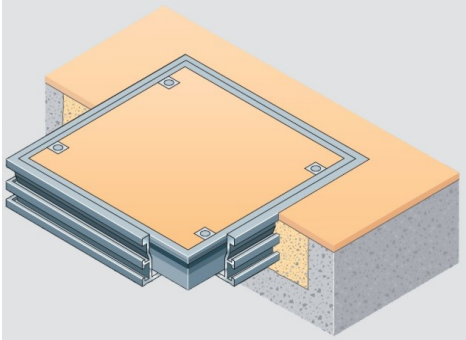

Trappe de sol série 5000

- **Description**

  Les couvercles de regard de la série 5000 sont fabriqués à partir de profilés en aluminium. La profondeur du couvercle est de 37 mm et la hauteur totale du cadre n'est que de 50 mm.
  Le couvercle est pourvu de trois joints spéciaux circonférentiels résistants au gel et aux intempéries. La trappe est ainsi pratiquement étanche aux odeurs et à l'eau stagnante.
  Le cadre est scellé à fleur de sol. Le couvercle est ensuite rempli, placé dans le cadre et fixé à l'aide de boulons de fermeture.
  Le couvercle s'ouvre facilement à partir de ces points à l'aide de poignées de levage (comprises dans la livraison). L'ouverture de la trappe est facilitée grâce à la forme légèrement conique du couvercle. Celui-ci peut être habillé avec du carrelage, du béton, de la résine, du granit, du bois ou de tous autres matériaux rigide.
  Fabrication sur mesure possible: mettez-vous en contact avec nous !
- **Charge**

  A15 selon norme EN 124.
- **Matériel**

  Cadre et couvercle en profilé d'aluminium
- **Zone d'application**

  Applicable seulement sur zones de circulation piétonnière en intérieur comme en extérieur
- **Dimensions**

  Cotes hors-tout = taille nominale + 112 mm
  Hauteur: 50mm

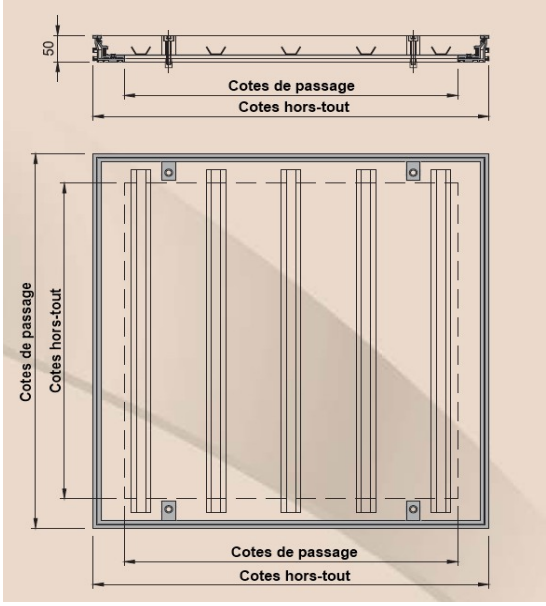

N° article	Cotes hors-tout en mm	Cotes de passage en mm
S5000-300300	412 x 412	300 x 300
S5000-400400	512 x 512	400 x 400
S5000-500500	612 x 612	500 x 500
S5000-600600	712 x 712	600 x 600
S5000-700700	812 x 812	700 x 700
S5000-800800	912 x 912	800 x 800

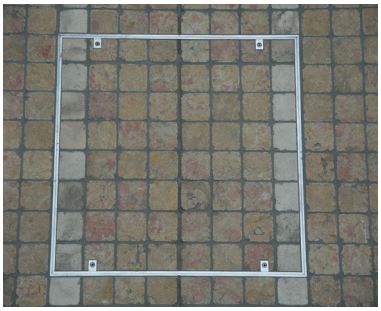

Heika GmbH • Trappes de visite
26, Avenue Foch F-57000 Metz ☎ +33 (0) 3 88 98 90 23
@ **info@heika.fr** **www.trappes-de-visite.com**