HEIKA-Softline

Heika-Softline Solid Hermetik

étanche à l'air et aux poussières

- **Testée à l'étanchéité à l'air,** selon norme DIN EN 13451 classe 4
- **Fabrication similaire à l'Heika Softline Solid**, toutefois avec joints d'étanchéité classe 4
- Pour cloisons et plafonds, avec panneau amovible
- Rapport d'essai MPA-NRW 120002612-22/29
- Cadre et ouvrant en tôle d'acier zingué laqué blanc. Autres couleurs RAL possibles sur demande
- Ouvrant non dégondable
- Fourrure de 19mm, isolant thermique et acoustique
- Livrée avec une clé carrée
- Tailles standards de 200 x 200 mm jusqu'à 600 x 600 mm
- Tailles particulières au centimètre près sur demande
- Fabrication en inox 304 ou 316 possible sur demande

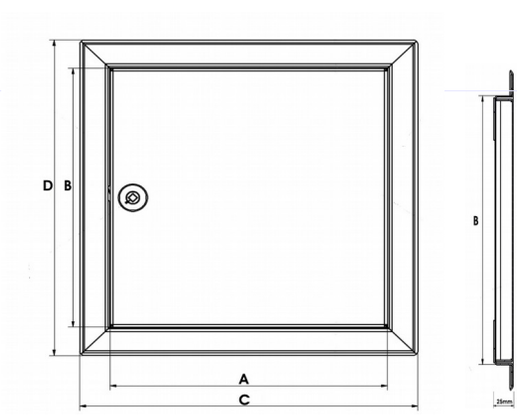

Numéro d'article	Cotes de montage A x B	Cotes hors-tout cadre C x D
SD200200VK-H	200 x 200 mm	255 x 255 mm
SD300300VK-H	300 x 300 mm	355 x 355 mm
SD400400VK-H	400 x 400 mm	455 x 455 mm
SD400600VK-H	400 x 600 mm	455 x 655 mm
SD500500VK-H	500 x 500 mm	555 x 555 mm
SD600600VK-H	600 x 600 mm	655 x 655 mm

Isolation thermique

Isolation acoustique

A x B = Cotes d'encastrement
C x D = cotes hors-tout